SZCZEGÓŁ KONSTRUKCYJNY
ściek skarpowy z prefabrykatów korytkowych

skala 1:25

WIDOK Z GÓRY

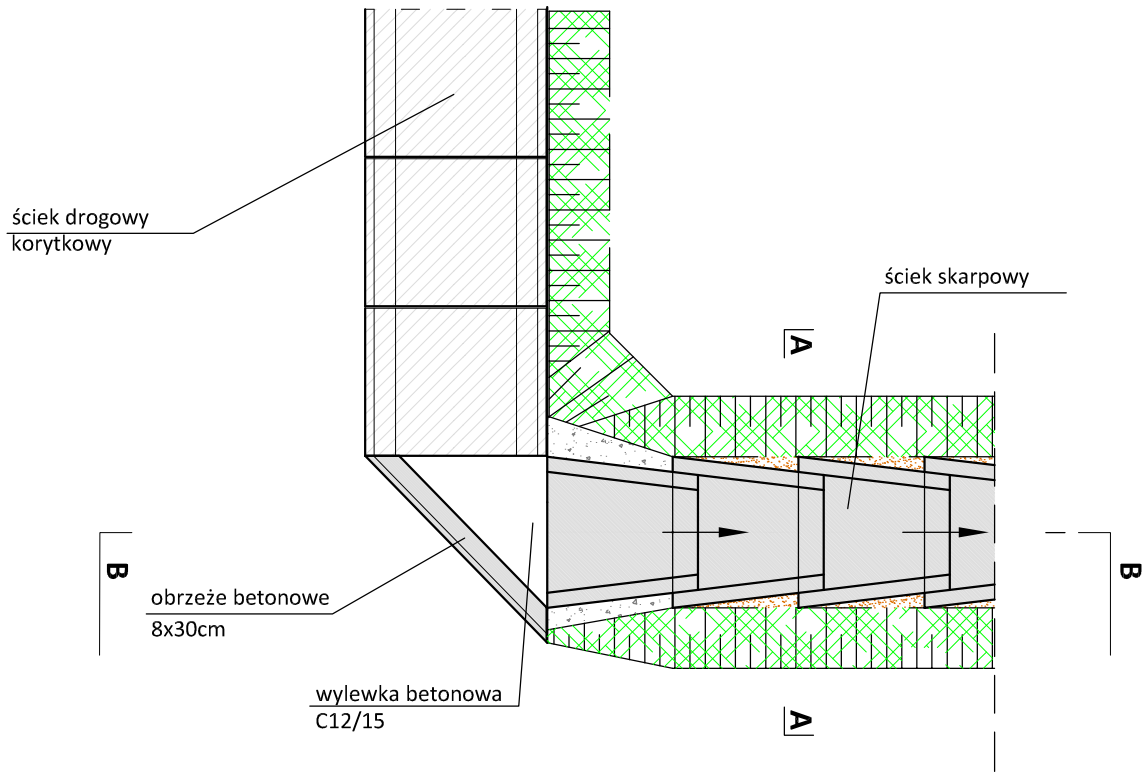

PRZEKRÓJ A-A

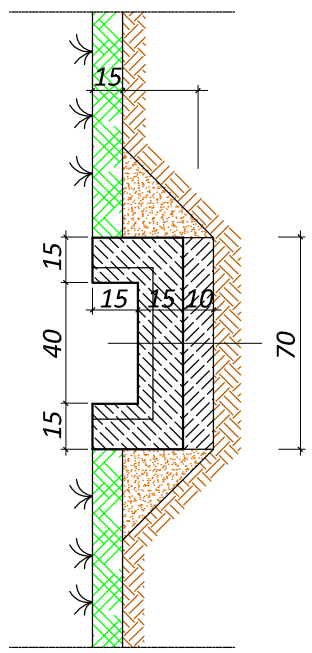

Prefabrykat korytkowy ścieku skarpowego

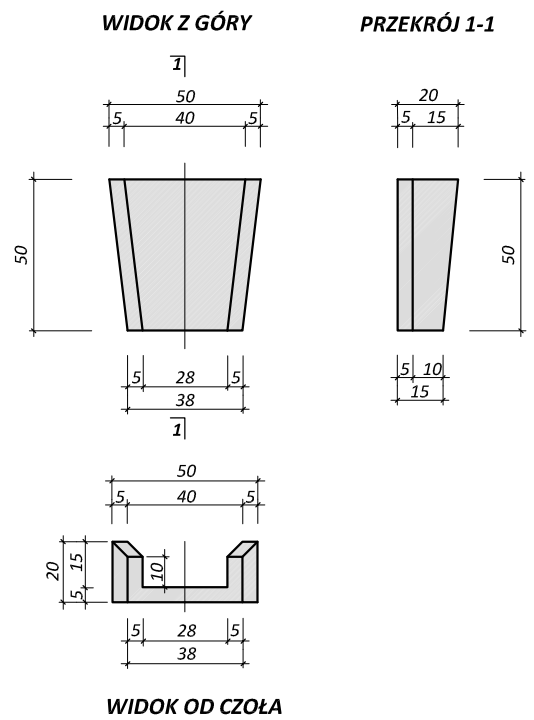
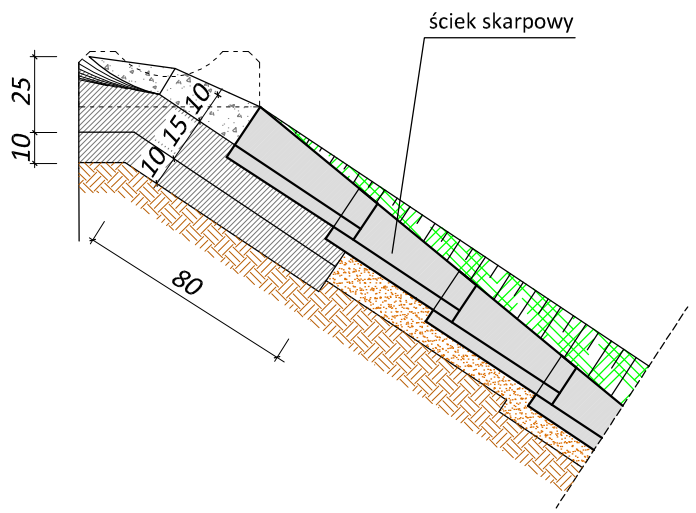
PRZEKRÓJ B-B